DIMENSION
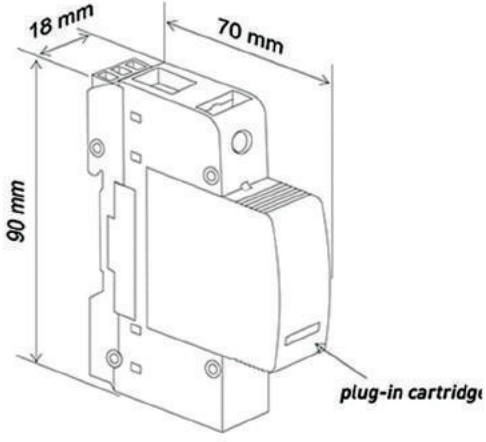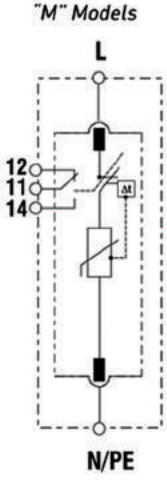
STPT23-20K-N